MARIA ADELE SAVIOLI
ARCHITETTURA E DESIGN

www.mas-design.it

# **TASCA** bassa

Dimensioni
L. 190 x W. 45 x H. 50 cm

Materiali:

- rovere
- ferro

Credenza composta da contenitore in rovere naturale spazzolato con mensole interne. Base in ferro vernciato. Il mobile è assemblato con tecnica ad incastro.

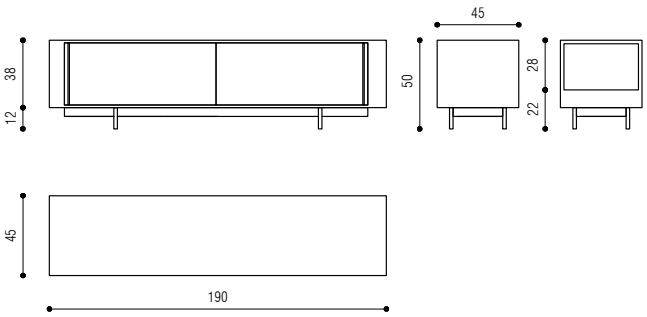


C01

I colori e le texture dei materiali sono da considerarsi puramente indicativi